年	月	日	者 正 更	事 記 正 更	△

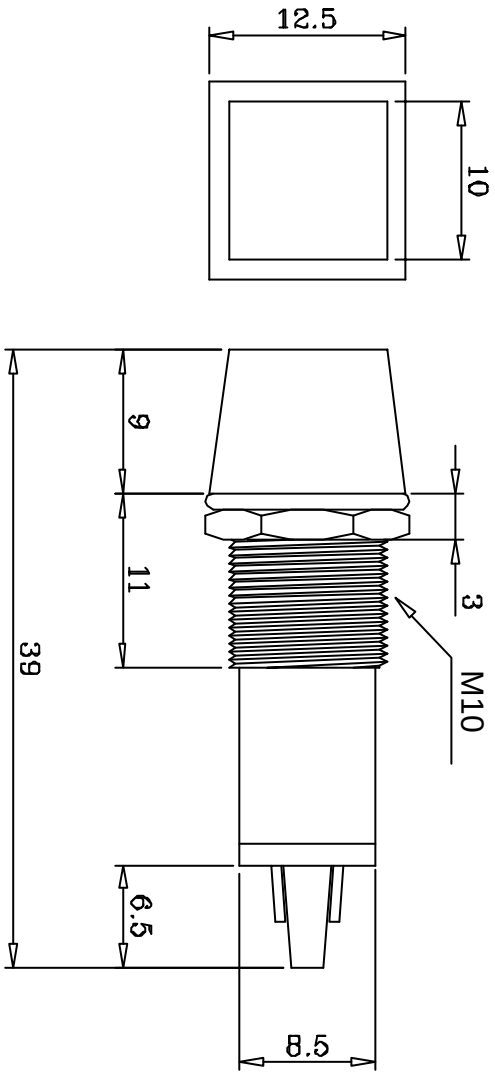

編號	零件名稱	數量	材質	規格	加工處理	備註

設計	L,chun-ting	930701	品名	承認圖	無註記公差	第三角法	
製圖	L,chun-ting	930701	品號	JI-802N2	長度±0.3 角度		
描圖	L,chun-ting	930701					
校對			圖號	EI802-00A	比例	單位	mm
核準							

請勿實測圖面