規 格

SPECIFICATIONS

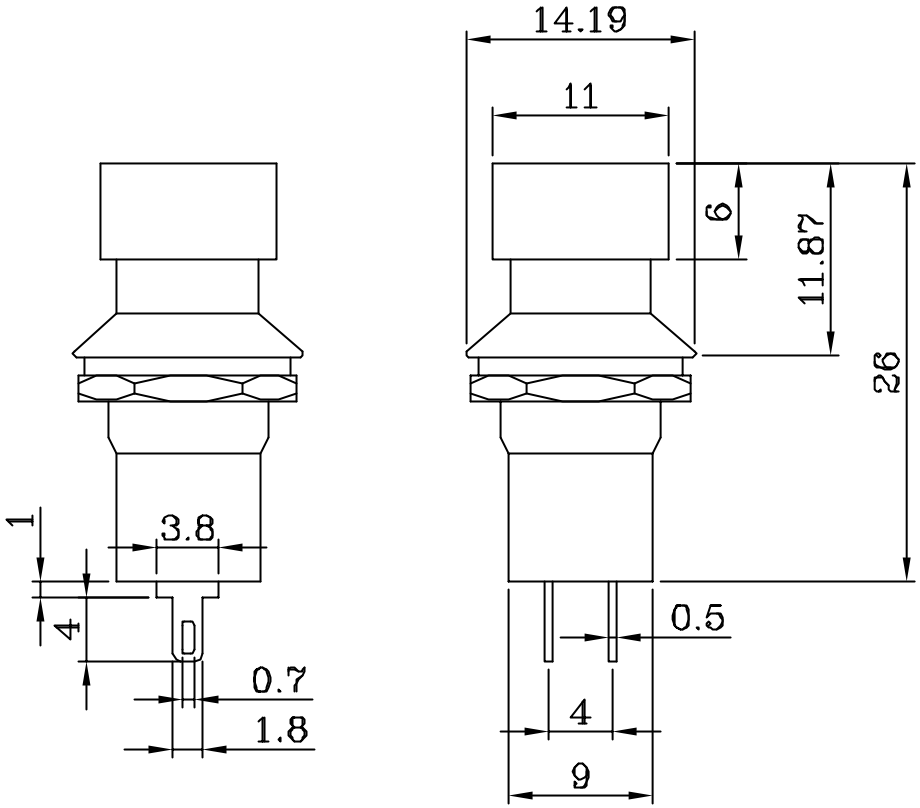

迴路 1.CIRCUIT:	JS-740S A:(ON)-OFF B:ON -OFF
額定 2.RATING :	3A 125VAC/250VAC.
接觸電阻 3.CONTACT RESISTANCE:	50mΩ Max.
絕緣電阻 4.INSULATION RESISTANCE:	DC 500V 100MΩ Min.
耐電壓 5.DIELECTRIC STRENGTH:	AC 1000V 1 MINUTE.
電子壽命 6.ELECTRICAL LIFE:	5000 CYCLE Min.
機械壽命 7.MECHANICAL LIFE:	10,000 CYCLE Min.
端子材料 8.TERMINAL MATERIAL:	Copper,Alloy,Silver,Plated.
推力 9.PUSH FORCE:	>0.35Kg.
按鈕顏色 10.BUTTON COLOR:	Red,Yellow,Orange,Black,Green.

年	月	日	更正者	更正記事	△

編號	零件名稱			數量	材質	規格	加工處理		備註
設計	L,chun-ting	91	09	27	品名	承認圖	無註記公差	第三角法	
製圖	L,chun-ting	91	09	27					
描圖	L,chun-ting	91	09	27	品號	JS-740S(A,B)	長度±0.5 角度		
校對					圖號	E740-00B	比例	單位	mm
核准									