規格

SPECIFICATIONS

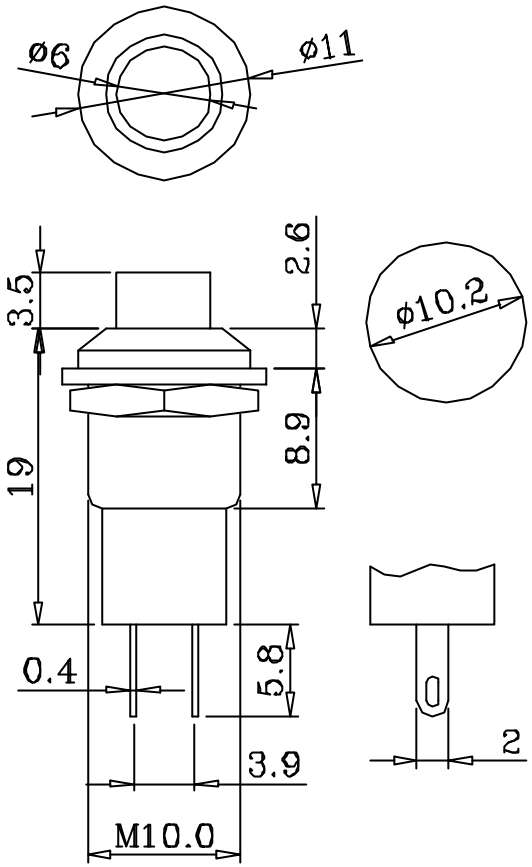

迴路
1.CIRCUIT : JS-725 A:(ON)-OFF B:ON-(OFF) C:ON-OFF

額定
2.RATING : 3A 125VAC/250VAC

接觸電阻
3.CONTACT RESISTANCE : 50mΩ Max

絕緣電阻
4.INSULATION RESISTANCE : DC 500V 100MΩ Min

耐電壓
5.DIELECTRIC STRENGTH : AC 1000V 1 MINUTE

電子壽命
6.ELECTRICAL LIFE : 5000 CYCLE Min

機械壽命
7.MECHANICAL LIFE : 10,000 CYCLE Min

端子材料
8.TERMINAL MATERIAL : COPPER,ALLOY,(SILVER OR GOLD),PLATED

推力
9.PUSH FORCE : >0.3kg

按鈕顏色
10.BUTTON COLOR : RED,YELLOW,ORANGE,BLACK,GREEN

年	月	日	更正者	更正記事	△

編號	零件名稱		數量	材質	規格	加工處理	備註
設計	L.Chun-Ting	891226	品名	承認圖		無註記公差	第三角法
製圖	L.Chun-Ting	891226	品號	JS-725(A,B,C)		長度±0.2 角度	
描圖	L.Chun-Ting	891226	圖號	E725-00A		比例	單位 mm
校對							
核准							