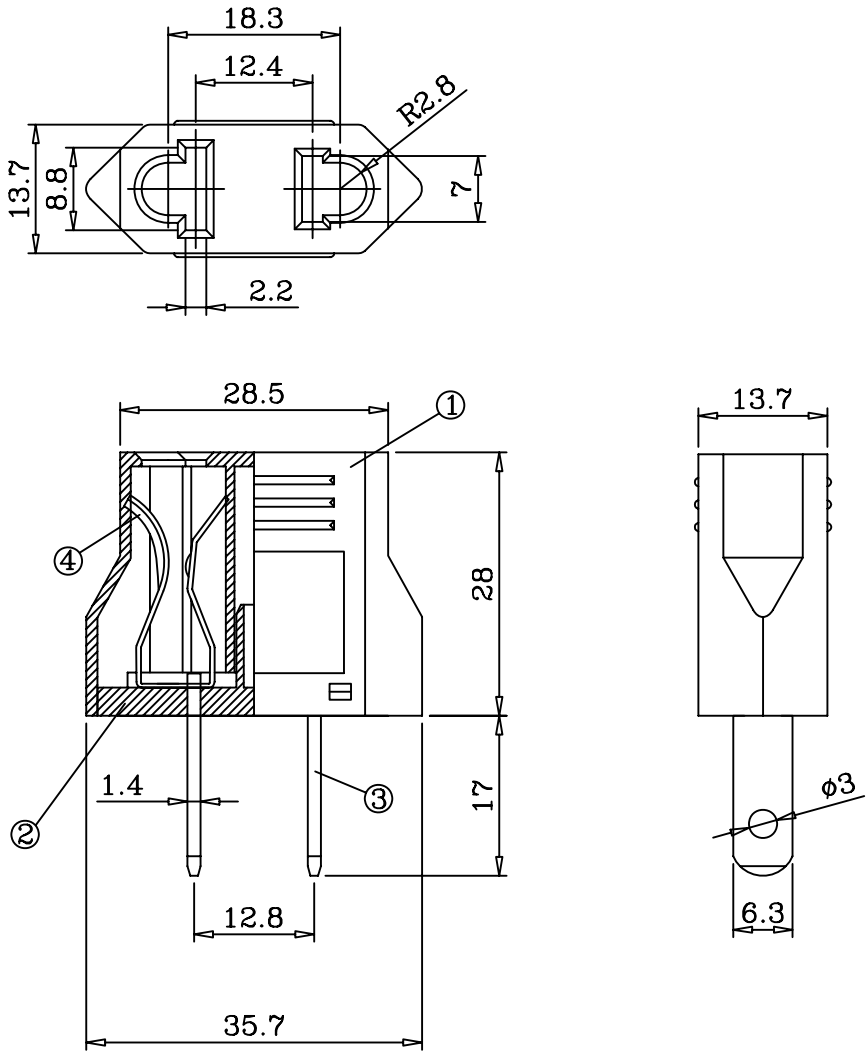

Specifications

1.Rating:10A 110V−250VAC
2.Insulation Resistance:DC 500V 100MΩ (min)
3.Dielectric Strength:2000VAC/1 Minute

編號	零件名稱	數量	材質	規格	加工處理	備註
4	夾片(圓扁插) ⚠1	2	Bsp1−1/2H	t=0.4	Ni−Plated	
3	端子	2	Bsp1−1/2H	t=1.4	Ni−Plated	
2	底座(扁孔) ⚠1	1	Nylon#66	94V−2		
1	外殼(圓扁孔) ⚠1	1	Nylon#66	94V−2		

設計	L,Chun−Ting	941107	品名	承認圖	無註記公差	第三角法	
製圖	L,Chun−Ting	941107	品號	JA−1157R1	長度 ±0.2 角度		
描圖	L,Chun−Ting	941107	圖號	A1157−00B	比例	單位	mm
校對							
核準							