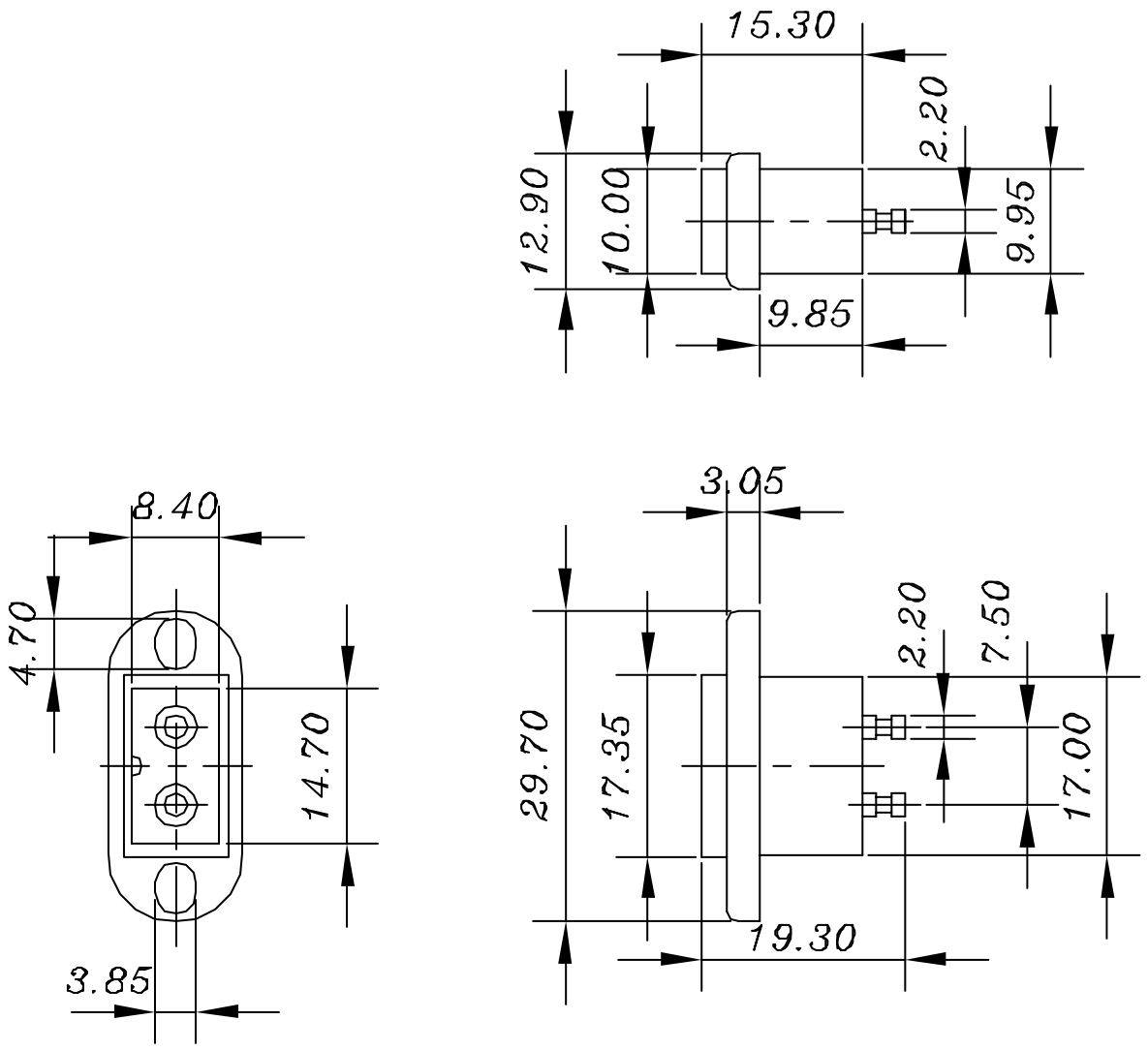

年	月	日	更正者	更正記事	△

編號	零件名稱	數量	材質	規格	加工處理	備註
設計	L.Chun-Ting 850630	品名	系列承認圖		無註記公差	第三角法
製圖	L.Chun-Ting 860630					
描圖	L.Chun-Ting 881101	品號	JR-167		長度±0.20角度±	
校對		圖號	E167-00A		比例	單位 MM
核准						