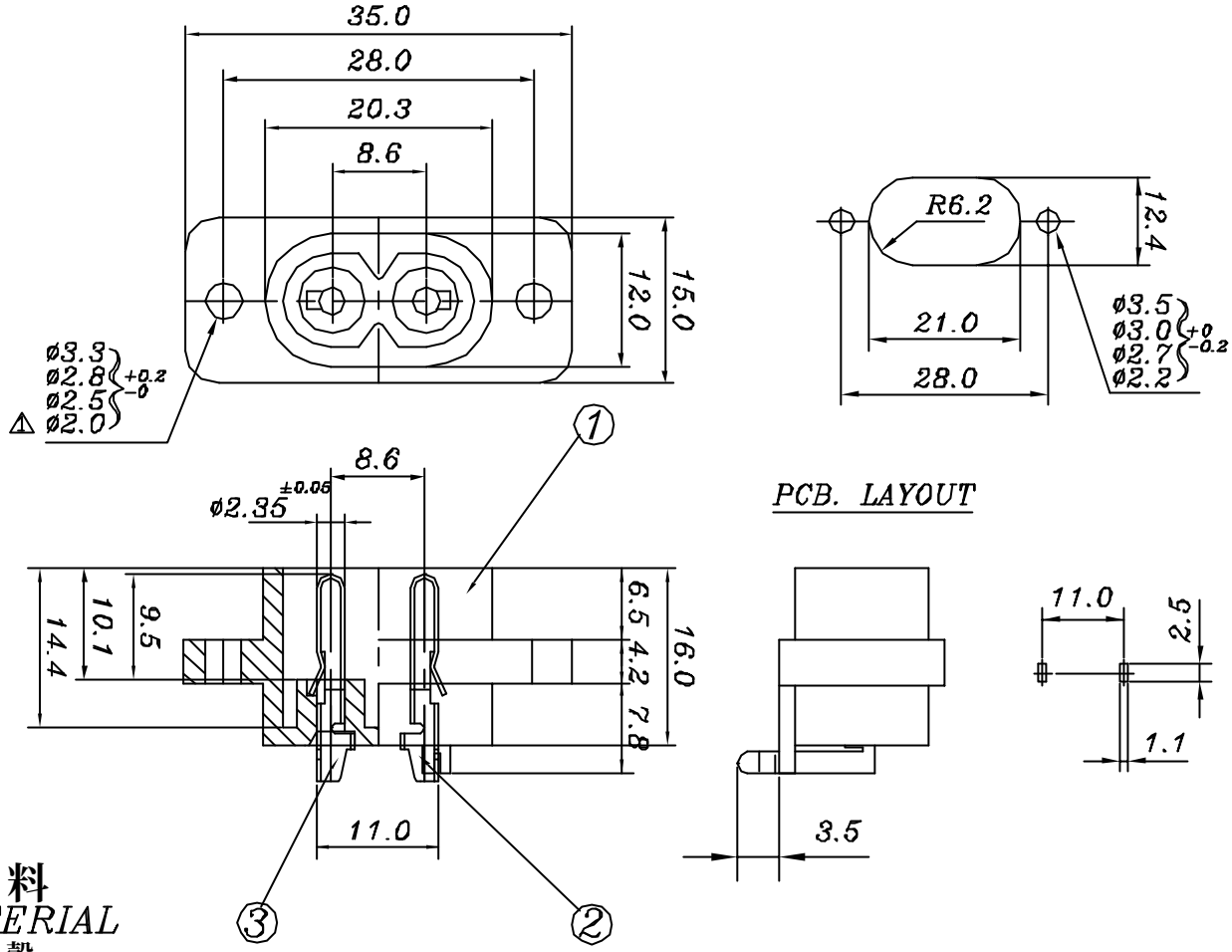


## 原料
## MATERIAL

外　殼
1.HOUSING : THERMOPLASTIC, PBT WITH 30% GLASS FIBER, UL 94V-0 OR 94V-2

端　子
2.TERMINAL : COPPER ALLOY, SN PLATED

## 特　性
## CHARACTERISTICS

絕緣電阻
1.INSULATION RESISTANCE : >100MΩ AT 500VDC

耐壓強度
2.DIELECTRISC STRENGTH : AC 2000V 1Minute.

操作溫度
3.OPERATING TEMPERATURE : -25° C TO +85° C (MAX)

焊　接
4.SOLDERING : 280° FOR 3SEC.

插拔力
5.FORCES NECESSARY TO INSERT AND TO WITHDRAW THE CONNECTOR : 1Kg~5Kg.

認可安規
6.SAFETY :

| 編號 | 零件名稱 | 數量 | 材質 | 規格 | | 加工處理 | 備註 |
|---|---|---|---|---|---|---|---|
| 3. | (R) TERMINAL | 1 | PBP1-H | t=0.3 | | Sn-Plated | Q201-02B |
| 2. | (L) TERMINAL | 1 | PBP1-H | t=0.3 | | Sn-Plated | Q201-02C |
| 1. | BODY | 1 | PBT | | | | Q201-02C |

| | | | | | | | | | |
|---|---|---|---|---|---|---|---|---|---|
| 設計 | W,JUNG-TA | 84 | 21 | 21 | 品名 | JR-201 系列承認圖 | 無註記公差 | 第三角法 | |
| 製圖 | W,JUNG-TA | 84 | 21 | 21 | | | | | |
| 描圖 | L,chun-ting | 89 | 08 | 30 | 品號 | JR-201-PCB | 長度± 0.3 角度± | | |
| 校對 | | | | | 圖號 | A201-00B | 比例 1.4:1 | 單位 | MM |
| 核准 | | | | | | | | | |