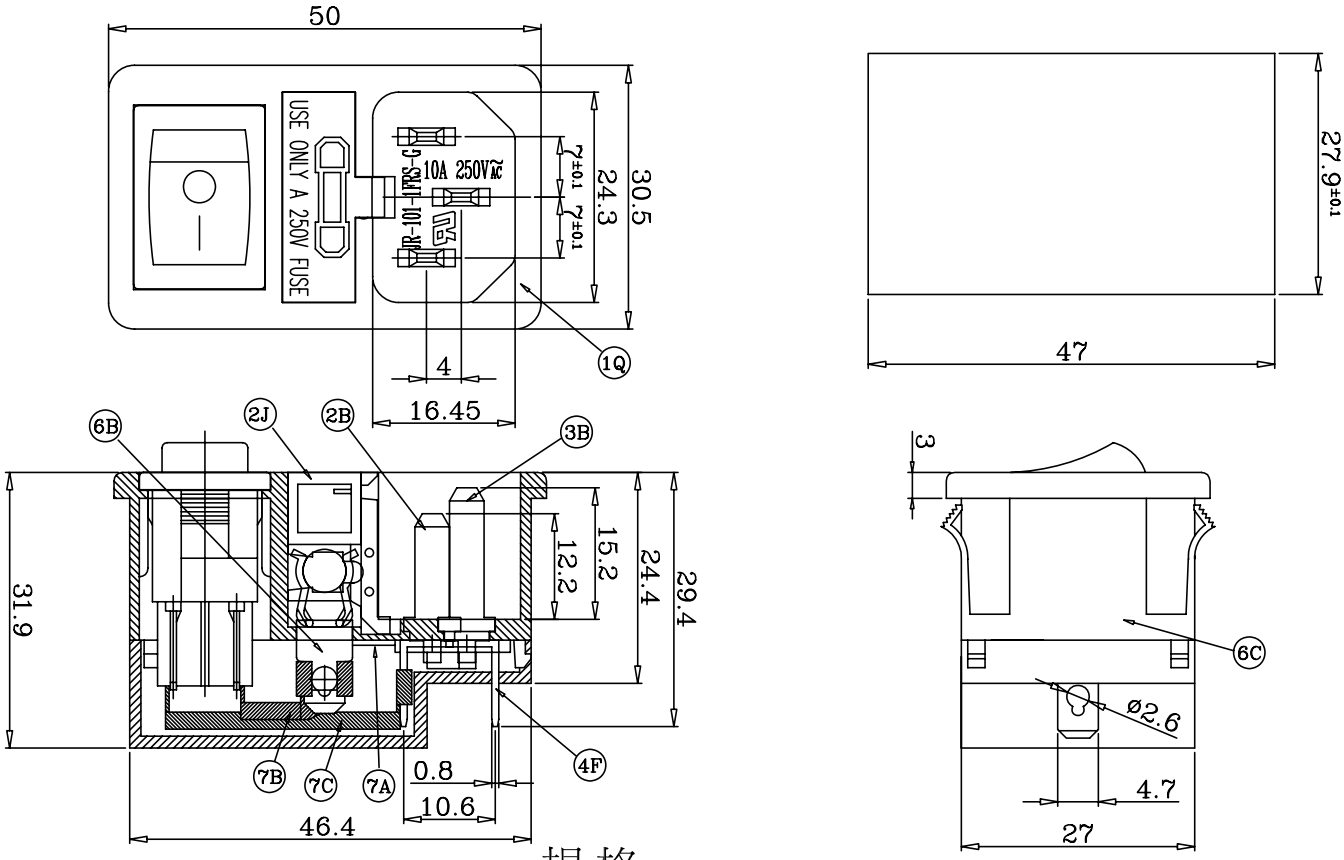

規格
SPECIFICATIONS

額定
1.RATING : 10A 250VAC

耐電壓
2.WITHSTAND VOLTAGE : AC 2000V 1Min

絕緣電阻
3.INSULATION RESISTANCE : MORE THAN 100MΩ (at DC 500V)

操作溫度
4.OPERATING TEMPERATURE : −25° C TO +85° C (MAX)

認可安規
5.SAFETY :

編號	零件名稱	數量	材質	規格	加工處理	備註
7C	CONNECTOR	1	Bsp1-1/2H	t=0.4	Ni-plated	Q101-07C
7B	CONNECTOR	1	Bsp1-1/2H	t=0.4	Ni-plated	Q101-07B
7A	CONNECTOR	1	Bsp1-1/2H	t=0.6	Ni-plated	Q101-07A
6B	FUSE HOLDER	1	Bsp1-1/2H	t=0.8	Sn-plated	Q101-06B
6C	FUSE HOLDER(SHORT)	1	Bsp1-1/2H	t=0.5	Sn-plated	Q101-06C
4F	CONNECTION TERMINAL	2	Bsp1-1/2H	t=0.8	Sn-plated	Q101-04F
3B	CENTER TERMINAL	1	Bsp1-1/2H	t=2.0	Ni-plated	Q101-03B
2B	EDGE TERMINAL	2	Bsp1-1/2H	t=2.0	Ni-plated	Q101-02B
1J	FUSE COVER	1	Nylon#66	94v-2		Q101-01J
1I	BODY	1	Nylon#66	94v-2		Q101-01Q

設計	L,Chun-Ting	941024	品名	承認圖	無註記公差	第三角法
製圖	L,Chun-Ting	941024	品號	JR-101-1FRS-G-02	長度±0.3 角度	
描圖	L,Chun-Ting	941024	圖號	A101-0AR	比例	單位 mm
校對						
核準						