REV.	DESCRIPTION	CHANGE. BY	APPVL. BY	DATE
A				
B				
C				

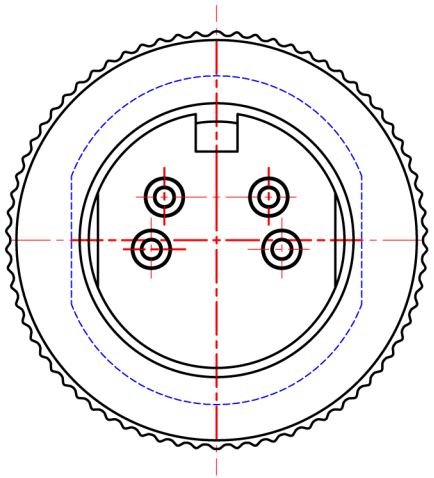

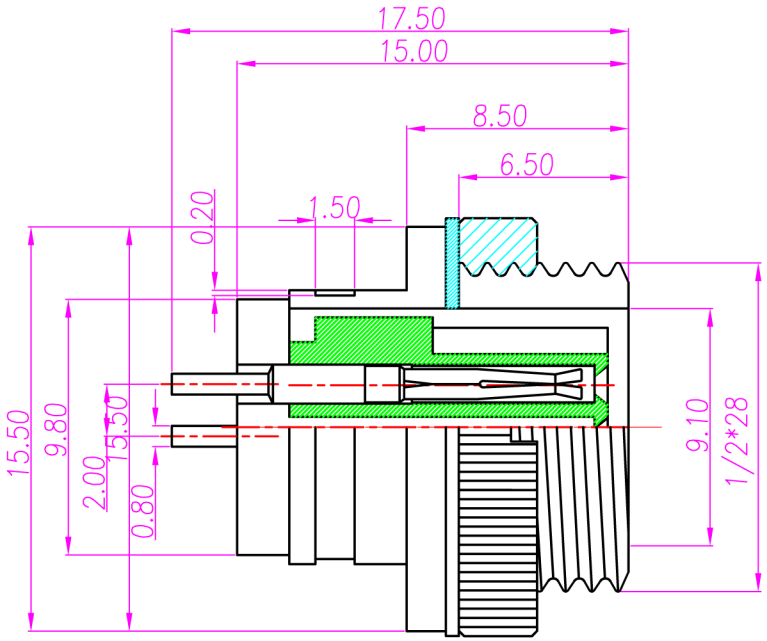

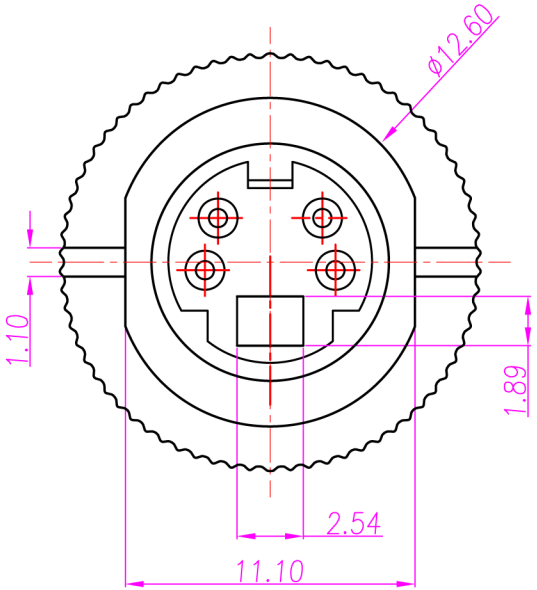

備註 /NOTE:

1.材質 /MATERIAL:

- 1-1 膠芯 /HOUSING: PBT+30%GF
- 1-2 端子 /PIN: 磷銅 /PHOSPHOR BRONZE
- 1-3 銅管 /SHELL:
- 1-4 墊片 /SPACER: 不鏽鋼
- 1-5 螺母 /SCREW: 黃銅 /BRASS

2.電鍍 /PLATING:

- 2-1 端子 /PIN: 表金/GOLD FLASH
- 2-2 銅管 /SHELL: 表金/GOLD FLASH
- 2-3 墊片 /SPACER: 表金/GOLD FLASH
- 2-4 螺母 /SCREW: 表金/GOLD FLASH

繪圖 DRAW. BY	Angus	日期 DATE	11/02/06"	單位 UNIT	mm	一般公差 .x ±0.10 .xx ±0.05		品名 ITEM	MiniDin 4(F)板端+圓螺母		SHEET 1/1
核準 APPVL. BY	Frank	版本 VERSION	1	比例 SCALE	1:1			料號 PART NO.	MD-04F2-04	圖號 DWG NO. QC2495	SIZE A4