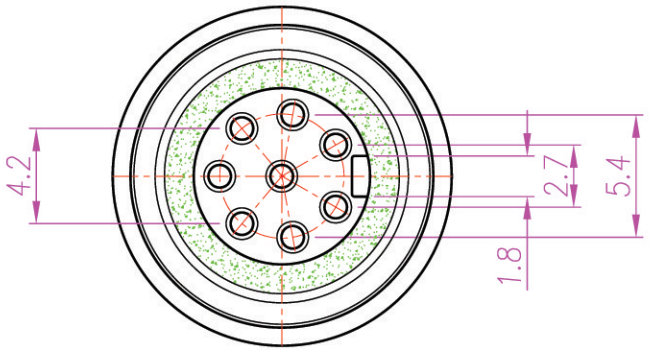

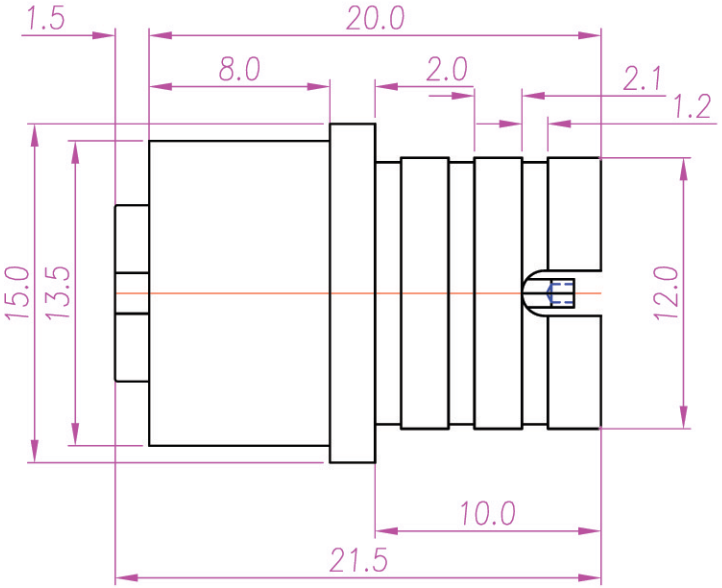

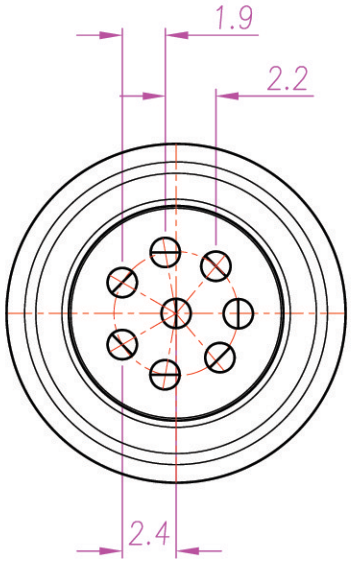

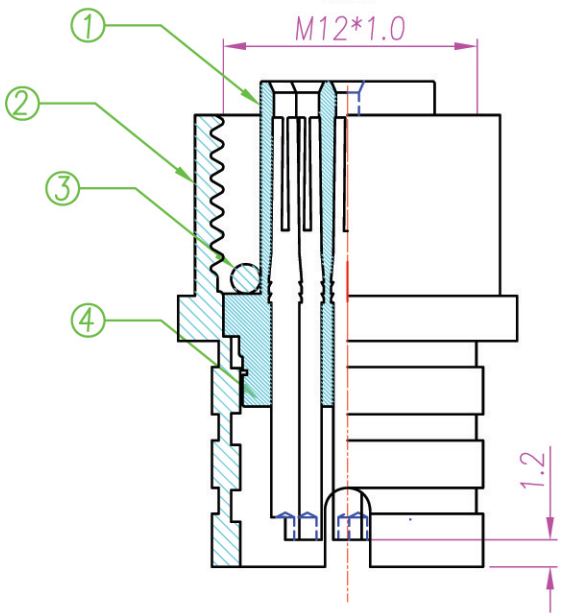

NOTE:

1. 材質 /MATERIAL:
   - 1-1. 膠芯 /INSULATION: THERMOPLASTIC UL94V-0 (PBT 30% GLASS FIBER)
   - 1-2. 端子 /CONTACT: 黃銅 /BRASS
   - 1-3. 銅管 /SHELL: 黃銅 /BRASS
   - 1-4. 油封: NBR
2. 電鍍/PLATING
   - 2-1. 端子/CONTACT: 金 (10u")/10u" GOLD,
   - 2-2. 銅管/Shell: 鎳 (100u") /NICKEL 100u"

PARTS LIST

NO.	DESCRIPTION	Q'TY
4	PIN	8
3	ORING	1
2	SHELL	1
1	HOUSING	1

REV.	DESCRIPTION	CHANGE. BY	APPVL. BY	DATE
C				
B				
A				

繪圖 DRAW. BY	Stewart	日期 DATE	04/26/04"	單位 UNIT	mm	一般公差 .x ±0.25 .xx ±0.10		品名 ITEM	M12-8(母)防水頭	SHEET 1
校準 APPVL. BY	Frank	版本 VERSION	1.	比例 SCALE	1:1			料號 PART NO.	WPM12-08F2-01	圖號 DWG NO. QC1409	SIZE A4