REV.	DESCRIPTION	CHANGE. BY	APPVL. BY	DATE
A				
B				
C				

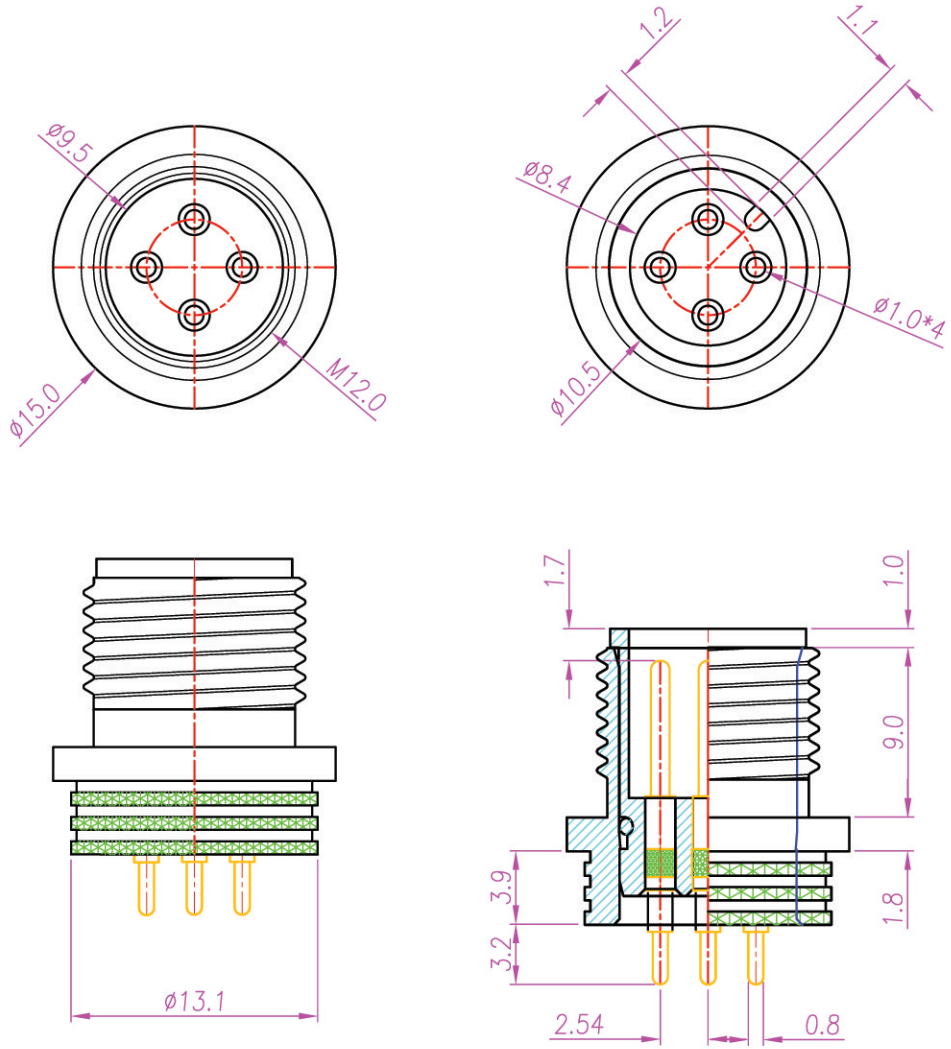

1. MATERIAL
   HOUSING: THERMOPLASTIC UL94V-0 (PBT 30% GLASS FIBER)
   COLOR: BLACK.
   CONTACT: BRASS
   SHELL: BRASS
2. PLATING
   CONTACT: CONTACT PLATED 30u" GOLD, UNDERPLATED NICKEL.

TABLE A

項目	名稱	公司名稱	材質	檔案編號
1	塑膠	NAN YA	1403G6	E130155
2	針	宮前五金	JIS H3250 C3604 BD	
3	螺絲	巨昌金屬	C3604	
4	油封	Shin-Etsu	KE 951-U	E48923(S)

繪圖 DRAW. BY	Stewart	日期 DATE	06/01/04"	單位 UNIT	mm	一般公差 .x ±0.25 .xx ±0.10		品名 ITEM	Conn,M12,4-Pole,Male,Single,DC Key,Exterenal,Thread		SHEET 1
核準 APPVL. BY	Frank	版本 VERSION	1.	比例 SCALE	1:1			料號 PART NO.	NY-DM407	圖號 DWG NO. QC1118	SIZE A4