REV.	DESCRIPTION	CHANGE BY	APPVL. BY	DATE
A				

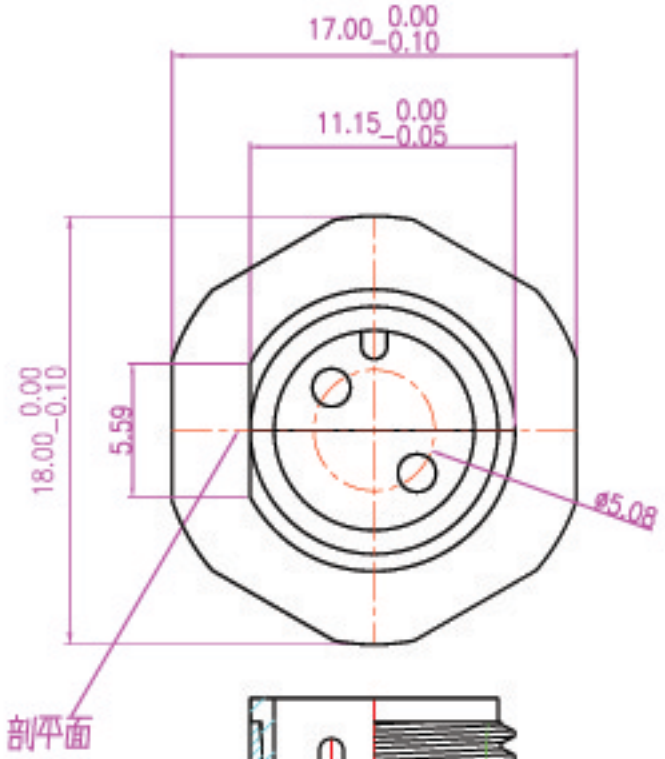

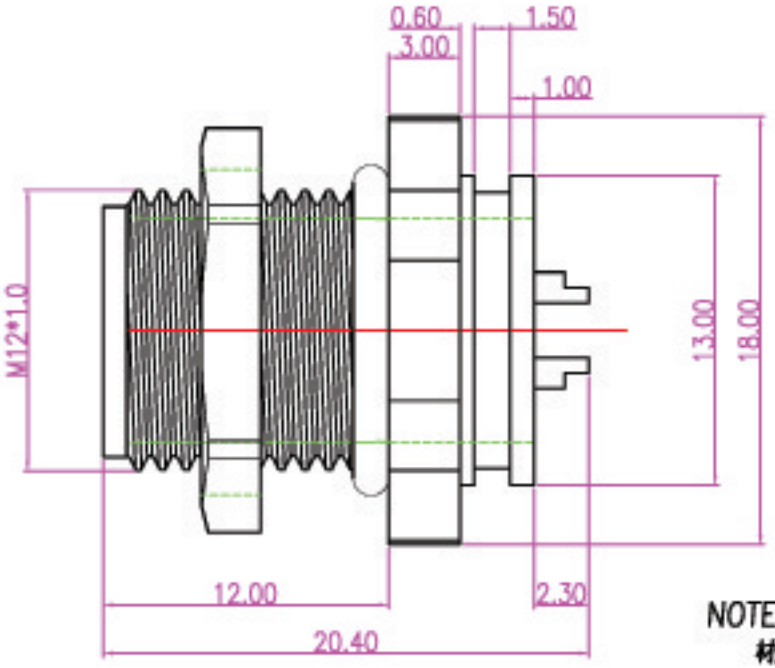

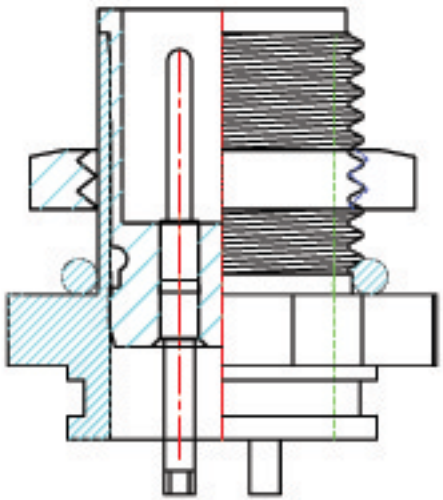

NOTE:

材質:

1.端子: BRASS
2.銅管: BRASS
3.膠芯: PBT 30% GLASS FIBER
4.螺母: BRASS
5.油封: EPDM

電鍍,顏色:

1.端子: GOLD 10u"
2.銅管: NICKEL 60u"
3.膠芯: BLACK
4.螺母: NI 100u"
5.油封: BLACK

繪圖 DRAW. BY	HULK	日期 DATE	12/12/06"	單位 UNIT	mm	一般公差 .x 0.20 .xx 0.10		品名 ITEM	防水頭 2PIN(M)鎖板式(洗單邊)		SHEET
核准 APPVL. BY	Frank	版本 VERSION	ORIG.	比例 SCALE	1:1			料號 PART NO.	WP-02M2-01	圖號 DWG NO. QC3369	SIZE A4